自動平袋充填包装機

FP-2030N

家庭用から業務用までの多品種生産を可能にした、新たな超音波シールテクノロジー。

- 次世代の3E設計による信頼性(Easy Cleaning, Easy Maintenance, Easy Operation)
- タグ糸付き包材はもちろん、最大450mm長の糸付けハンドバッグタイプ平袋まで生産可能
- 最大 50袋/分(23mm スライドマス使用で、袋寸法〈縦送り長さ〉100mm以下の場合)の能力

FP-2030N

主な仕様

包装形態	超音波シール式三方シール
袋寸法(縦送り長さ)	タグ付き包材:50～80mm
	糸付ハンドバッグ型:80～120mm
袋寸法(幅方向)	タグ付き包材:60～90mm
	糸付ハンドバッグ型:80～120mm
糸長さ	MAX 450mm
糸シールピッチ	40mm固定
包装能力	10～50袋/分
機械寸法	1254(W)×975(D)×2202(H)mm
機械重量	約410kg
使用電力	三相200V 2.6kW相当
エアー使用量	0.6MPa以上 450NL/min

オプション

- ●スライドマスバイブレータ
- ●サブホッパーつつき装置
- ●誘導シュートたたき装置
- ●自動計量装置
- ●各種シュート(包材幅寸法)
  120mm、140mm、160mm
  180mm、200mm、220mm
  240mm

※120mm、140mmシュート使用時は糸吹きノズルの取外し、及び誘導シュートの交換が必要になります。

外観図

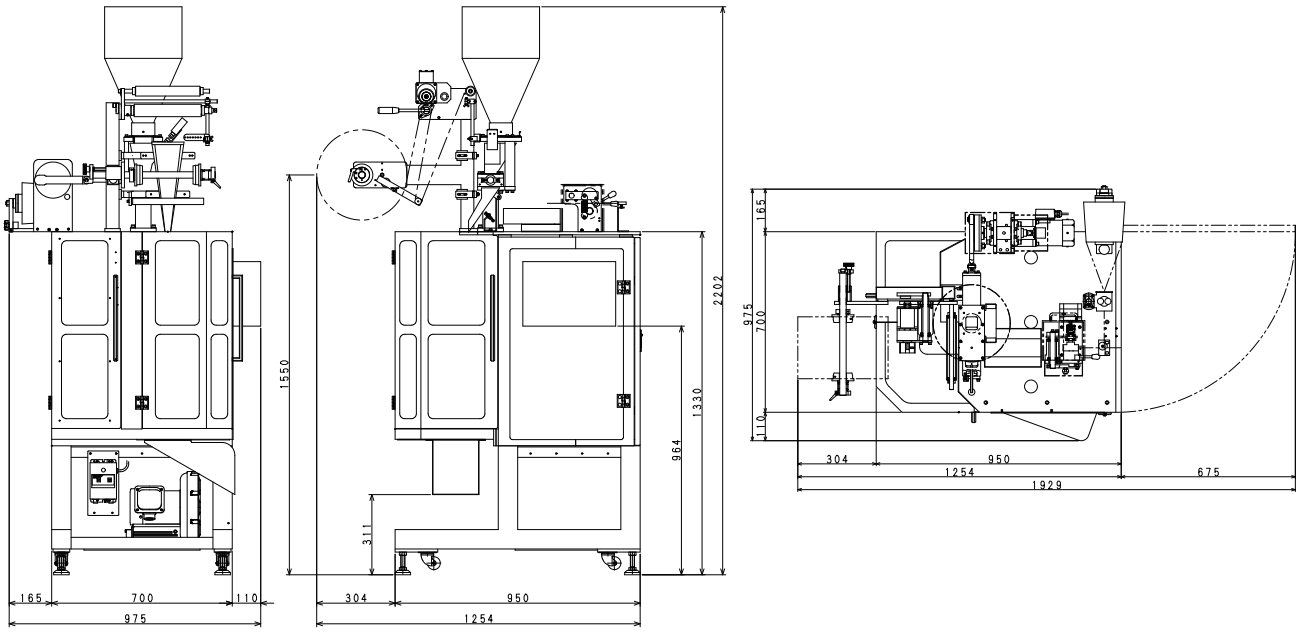

側面　正面　平面

不双産業株式会社

本社・工場 〒439-0003 静岡県菊川市沢水加1404-33
TEL:0548-27-2316(代)　FAX:0548-27-2318

第二工場 〒439-0003 静岡県菊川市沢水加1404-6
TEL:0548-27-2355(代)　FAX:0548-27-2488

FUSO INDUSTRIES CO.,LTD.

1404-33, Sabaka, Kikugawa, Shizuoka, 439-0003, JAPAN
TEL:+81-548-27-2316　FAX:+81-548-27-2318
www.fuso-sangyo.co.jp　E-mail info@fuso-sangyo.co.jp

■取扱店

2014.03(300)